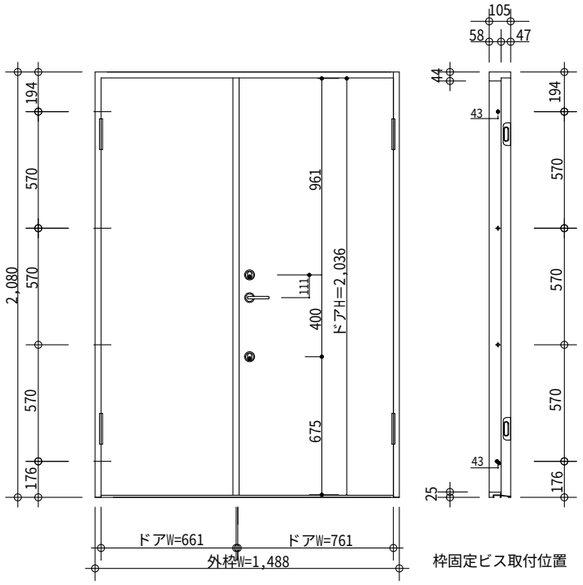

標準ドア（親子）

両開ドア　外観図

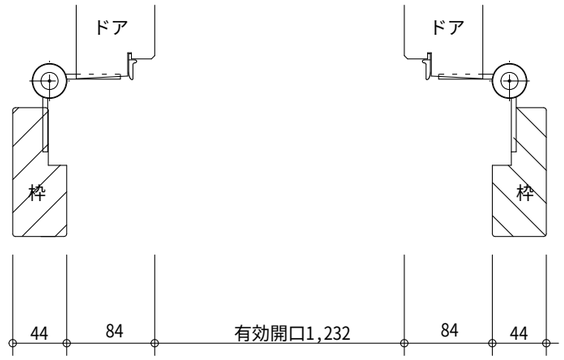

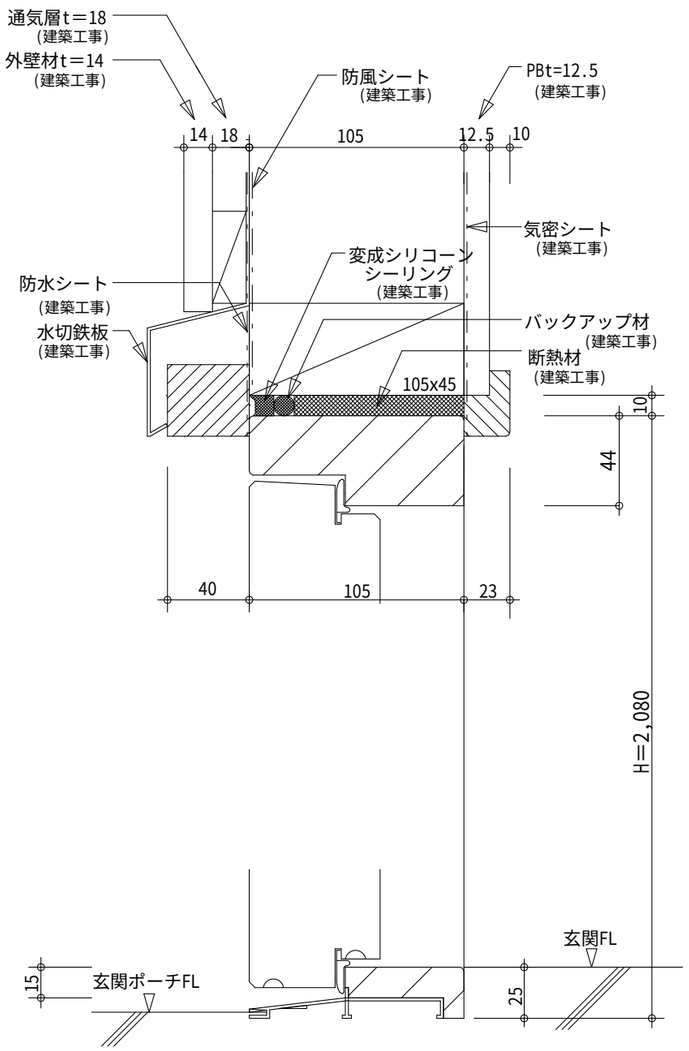

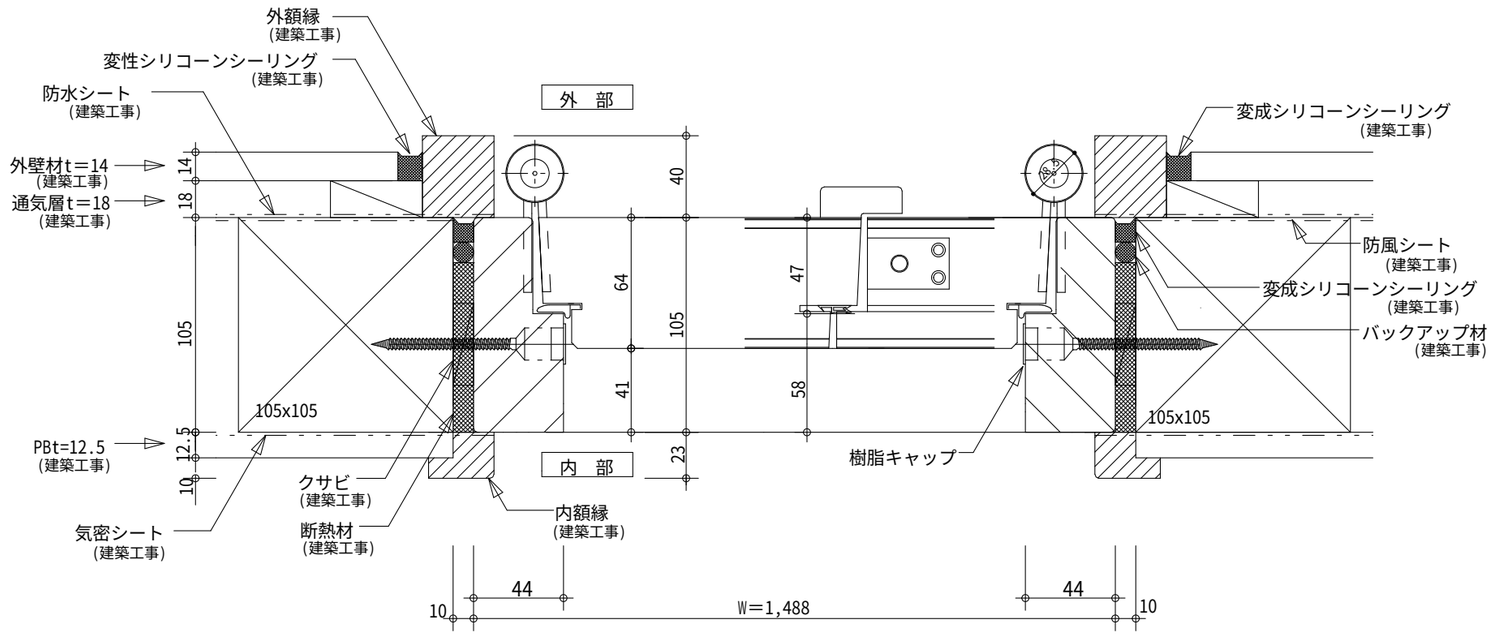

GADELIUS K.K SWEDEN DOOR	項目 玄関ドア両開き参考納図（在来） （H＝2,080）	図面名称 平断面・立断面	スケール S=1:3、1：30	NO