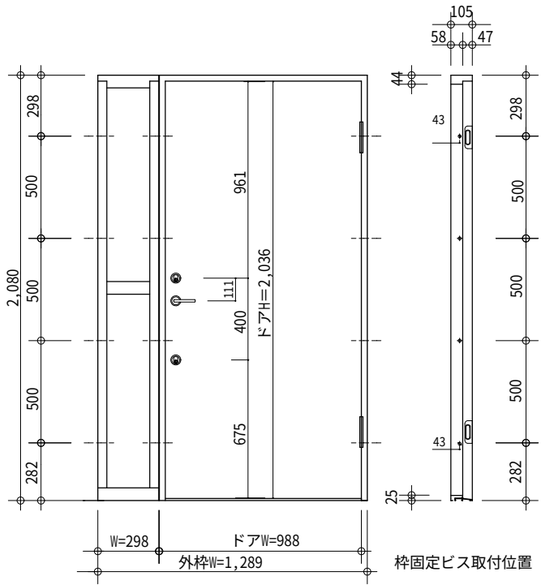

標準ドア（サイドライト）

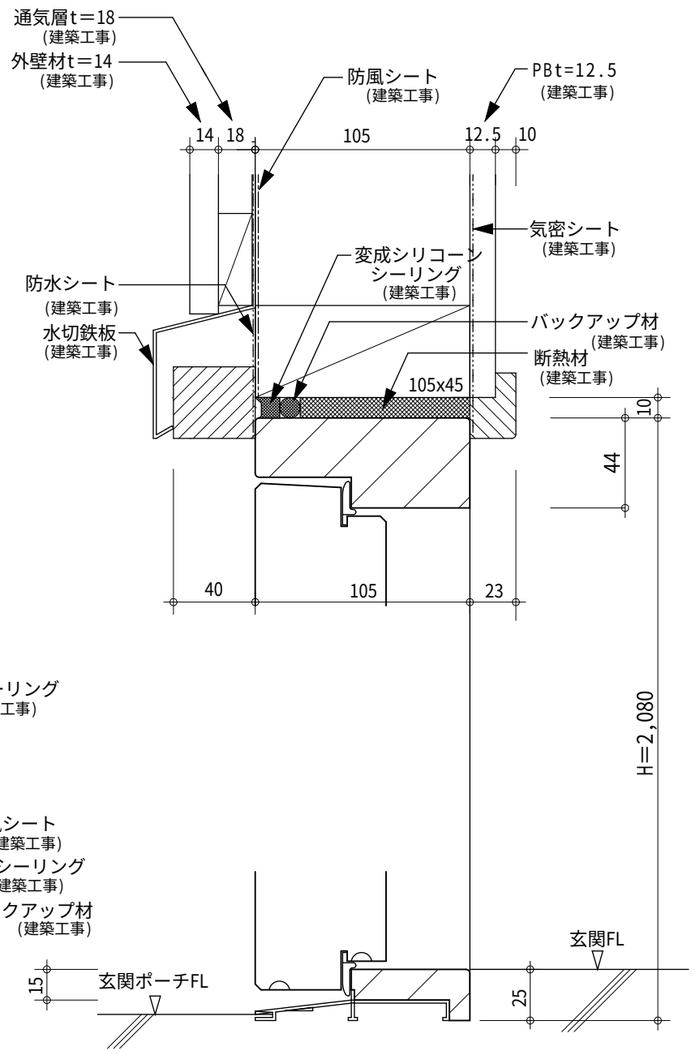

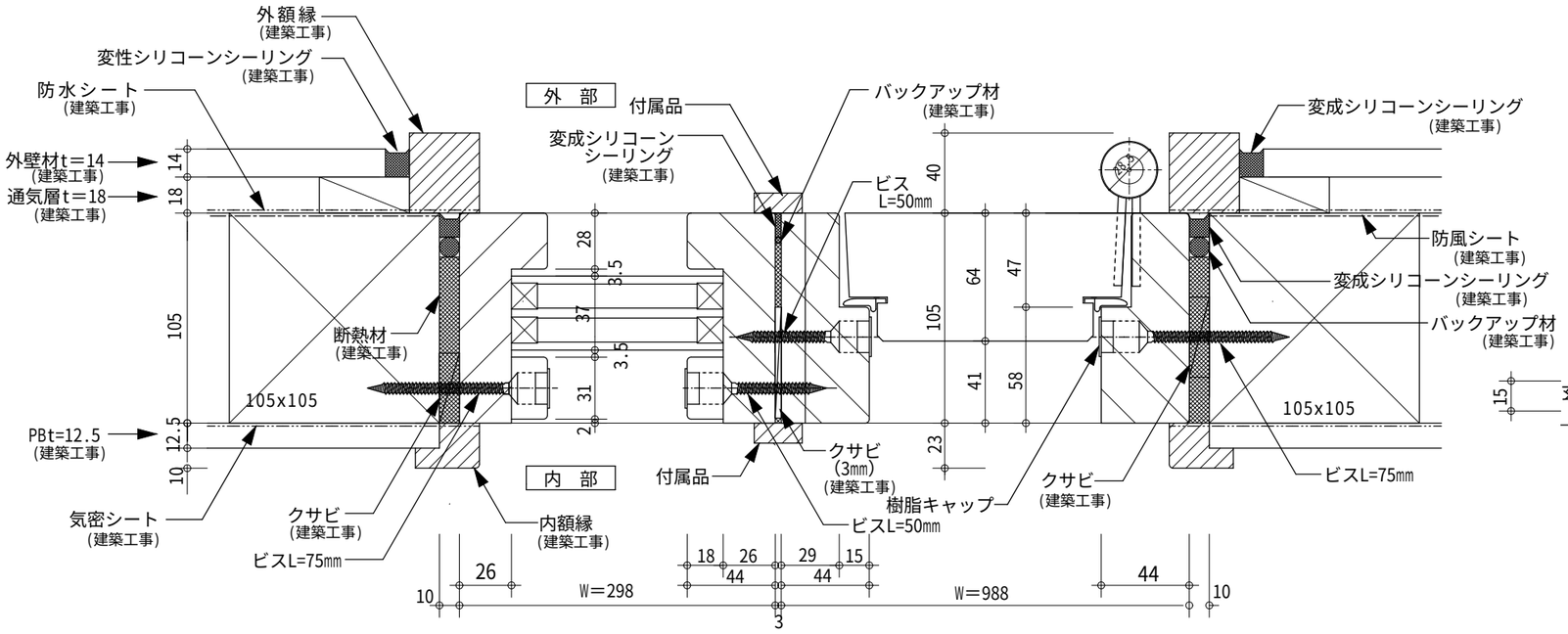

GADELIUS K.K SWEDEN DOOR	項目 玄関ドア サイドライト参考納図 在来（Ｈ＝2,080）	図面名称 平断面・立断面	スケール S=1:3、1：30	NO