防火窓（FWH）　※１：外、内装材（建築工事）①～④においては、最低５㎜以上の掛かり代が必要となります
※２：窓と躯体の間には、不燃の断熱材を充填してください
※３：窓の固定は、5φ 長さ50㎜以上のビスを使用してください

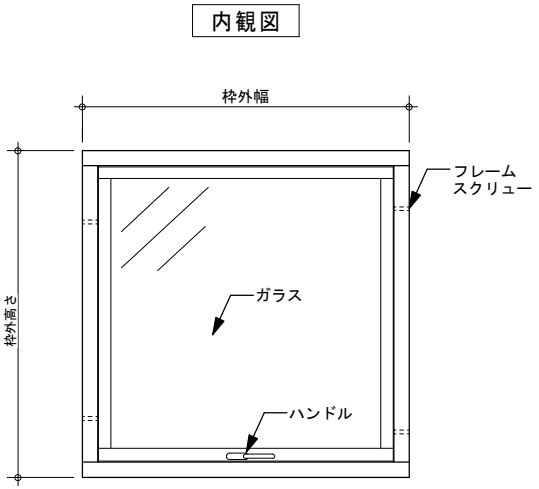

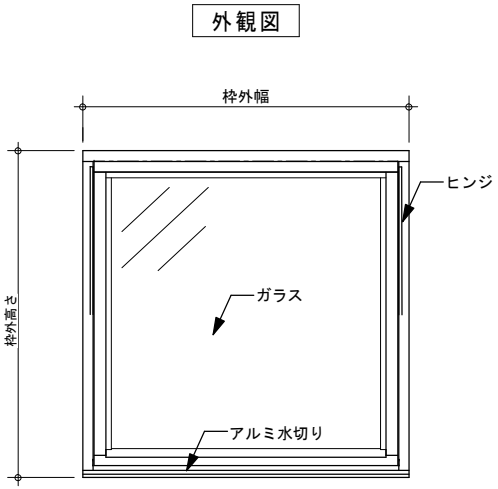

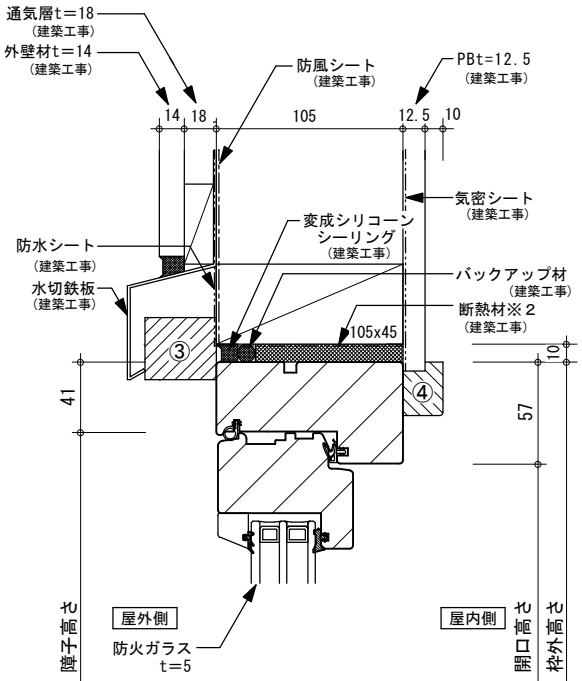

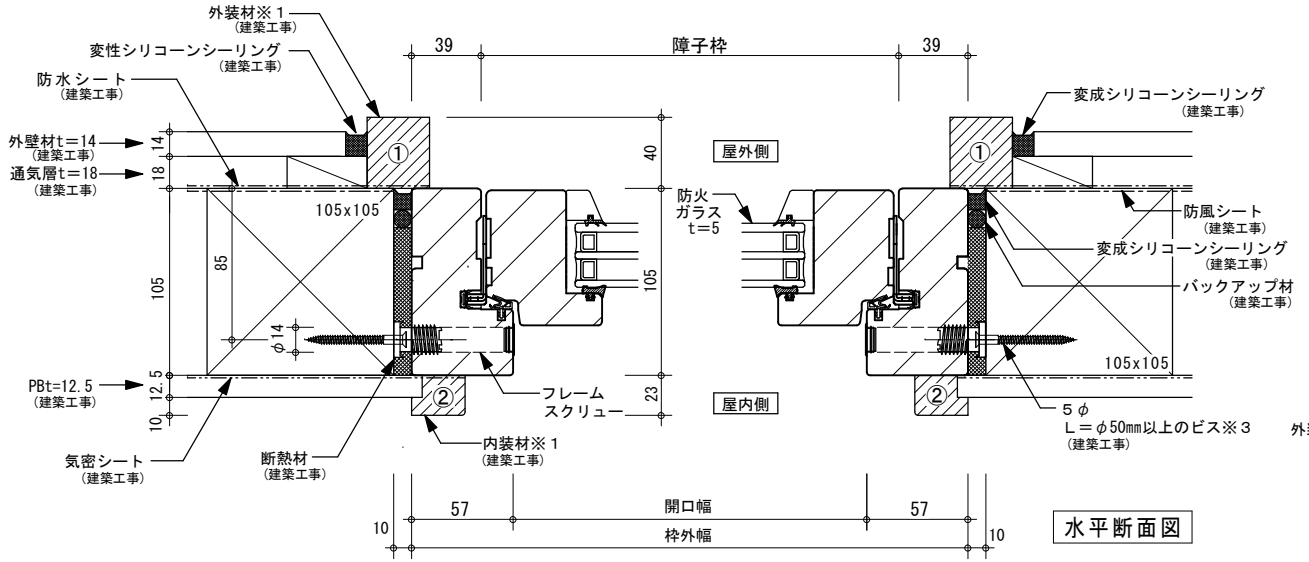

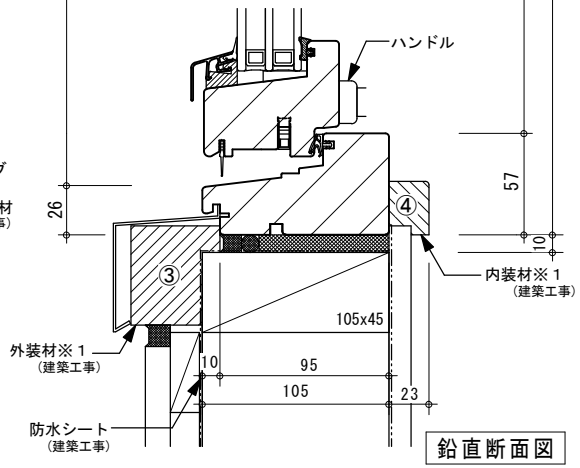

ガデリウス・インダストリー㈱　Sweden Window	項目 AWH・FWH(回転窓)納図 在来	図面名称 断面図・姿図	スケール S=1:3、1：20	NO