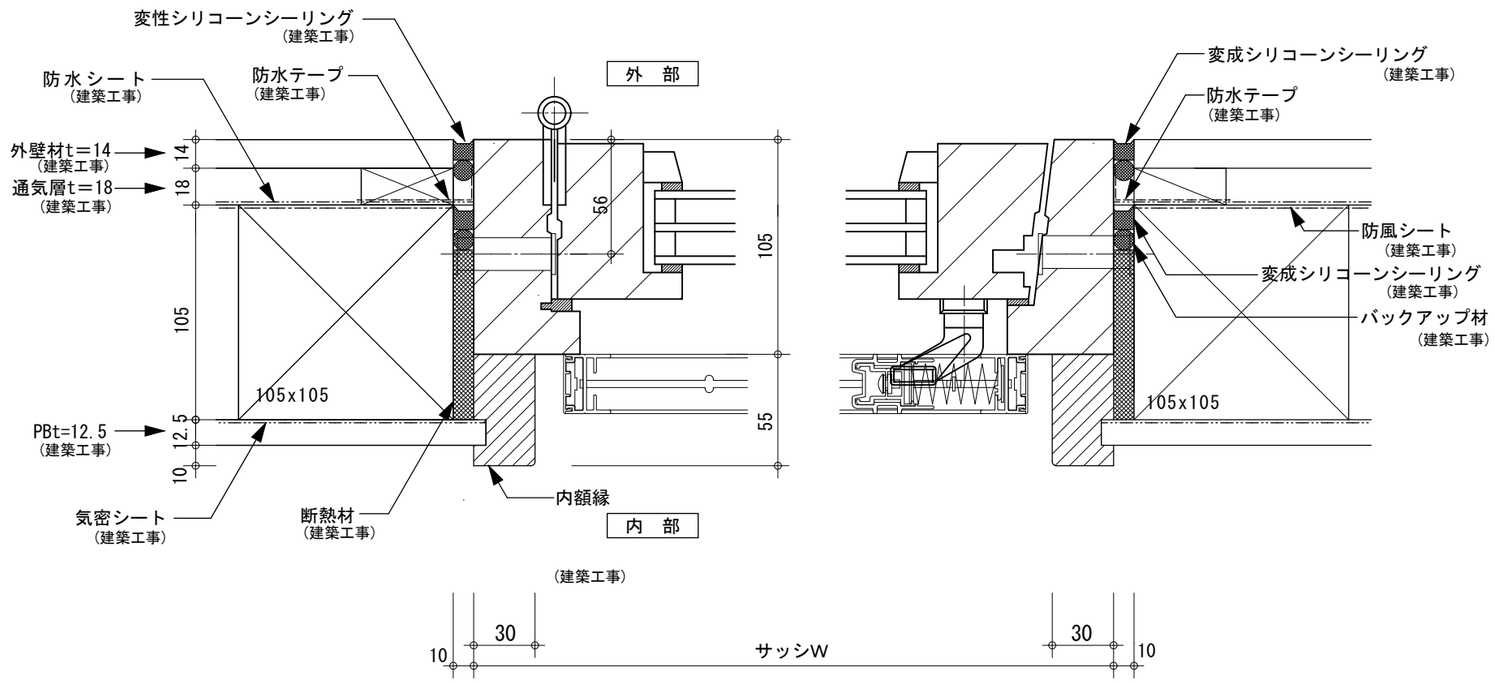

GADELIUS K.K Elitfonster	項目	図面名称	スケール	NO
	NAS Ⅱ (ﾃﾗｽﾄﾞｱ)納図 在来	平断面	S=1:3	